INSTRUCTION MANUAL

MOUNTAIN SAFETY RESEARCH®

THRU-LINK™ IN-LINE MICROFILTER

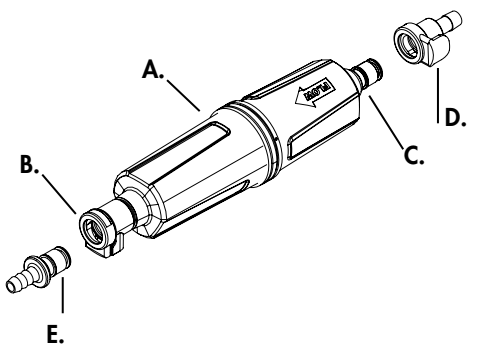

1.

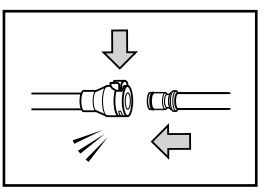

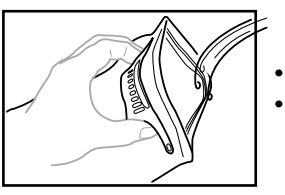

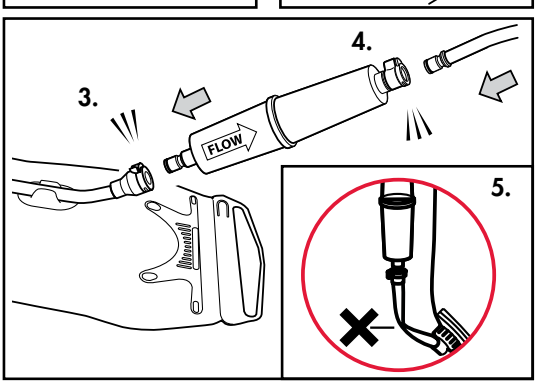

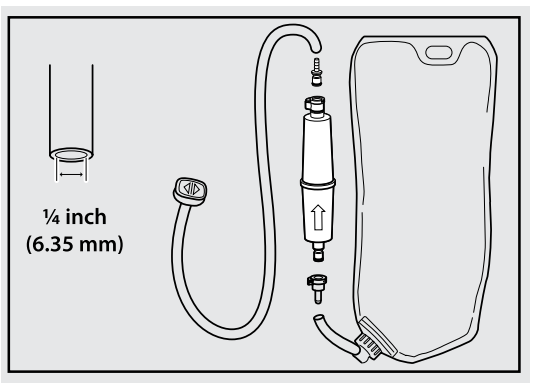

2.

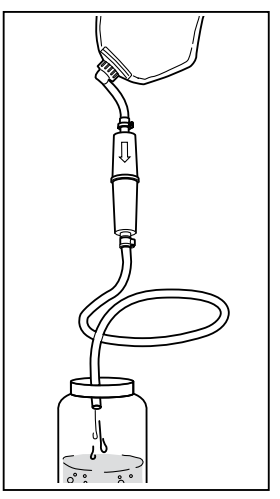

3.

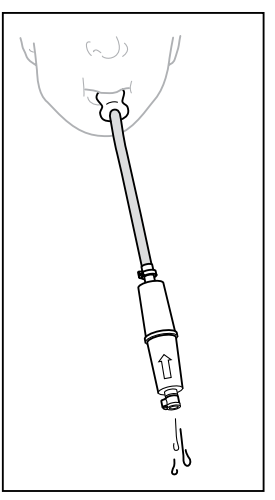

6.

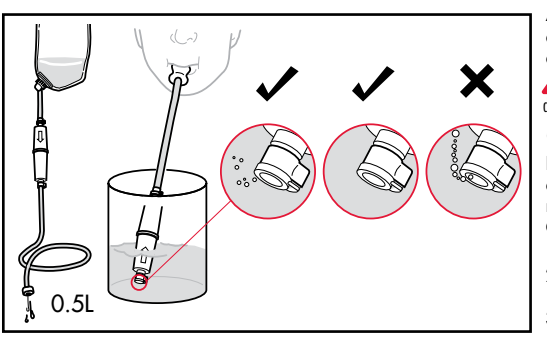

MOUNTAIN SAFETY RESEARCH®

Cascade Designs, Inc.
4000 First Avenue South | Seattle, WA 98134 USA
Cascade Designs, Inc., USA -
1-800-531-9531 or 206-505-9500
Cascade Designs, Ltd., Ireland - (+353) 21-4621400
www.msrgear.com | info@cascadedesigns.com

ART# 34-230

IMPORTANTE

Lea cuidadosamente y entienda el manual completo antes de montar o usar este filtro de agua. Conserve este manual para futura referencia.
Si no entiende este manual o tiene alguna duda, llame por favor a Cascade Designs al 1-800-531-9531.

⚠ ADVERTENCIA

RIESGO BIOLÓGICO

El uso de filtros de agua en viajes internacionales o a zonas remotas, conlleva ciertos riesgos. Beber agua no tratada puede suponer la exposición a microorganismos dañinos y un mayor riesgo de sufrir enfermedades gastrointestinales.

Nunca utilice el filtro Thru-Link™ para filtrar agua marina o agua muy contaminada con químicos, tal como agua de tanques de residuos minerales o cercana a instalaciones agrícolas. El filtro Thru-Link™ no potabiliza el agua de estas fuentes, tampoco elimina los materiales radioactivos, ni las partículas con un tamaño inferior a 0,2 micras.

Un uso inapropiado de este filtro aumenta el riesgo de exposición a microorganismos nocivos y de sufrir enfermedades gastrointestinales. Reduzca sus probabilidades de sufrir estas enfermedades siguiendo las advertencias e instrucciones de este manual y siendo consciente de los riesgos que puede suponer el consumo de agua en viajes a lugares remotos.

USTED ES EL RESPONSABLE DE SU PROPIA SEGURIDAD Y DE LA SEGURIDAD DE QUIENES LE ACOMPAÑAN.

UTILICE SU BUEN CRITERIO.

Mantenga las piezas que pudieran estar contaminadas alejadas del agua filtrada para prevenir la contaminación cruzada.

LEA, ENTIENDA Y SIGA TODAS las instrucciones y advertencias de este manual antes de utilizar este filtro. La omisión o el olvido de las advertencias e instrucciones podría conducirle a sufrir enfermedades gastrointestinales.

INSTRUCCIONES DEL MICROFILTRO EN LÍNEA THRU-LINK™

El microfiltro Thru-Link™ utiliza una tecnología de fibra hueca para eliminar las bacterias, los protozoos y las partículas, empleando carbón activado para reducir los productos químicos, los sabores y olores de las fuentes de agua dulce. Este filtro no elimina los virus.

PIEZAS DEL MICROFILTRO

A. Filtro Thru-Link
B. Conector rápido hembra
C. Conector rápido macho
D. Adaptador dentado hembra de conexión rápida
E. Adaptador dentado macho de conexión rápida

NOTAS IMPORTANTES

⚠ **ADVERTENCIA** Una vez que el depósito y el tubo para beber se hayan utilizado con agua contaminada, se deben desinfectar antes de utilizarlos de nuevo con agua limpia (Vea "Cómo desinfectar el filtro"). Si no se desinfecta, se pueden producir enfermedades gastrointestinales.

- Para ampliar la duración del filtro:
  - *Retrolave el filtro periódicamente para prevenir la acumulación de residuos. Lo ideal sería cada 8 litros o 1 vez/día de uso. (Vea "Retrolavado del filtro"). Si esto no restablece el flujo de agua, cambie el filtro.
  - *Utilice el agua más limpia disponible. Si no se dispone de agua limpia, espere a que sedimenten las partículas antes de filtrarla.
  - *Evite filtrar agua sucia, turbia, arcillosa, de corrientes glaciares o de color té, ya que el agua con estas características obstruirá rápidamente el filtro.
- Durante los viajes prolongados, lleve un filtro de repuesto.
- Para tratar el agua que pudiera estar contaminada con virus, utilice un desinfectante aprobado, tal como Aquatabs®. Para obtener más información, consulte la página web de los Centros para el Control de Enfermedades: www.CDC.gov.

1. INSTALACIÓN Y FILTRADO

ANTES DEL PRIMER USO:
Es necesario lavar el filtro para eliminar restos de polvo de carbón activado que es inocuo. Siga las instrucciones para la instalación del filtro. Luego, llene el depósito con agua, mantenga la válvula "Bite" a una altura inferior al depósito y pellizque para descargar agua hasta que salga agua limpia.

Para los tanques sin adaptadores de conexión rápida, vea INSTALACIÓN PARA TANQUES SIN ADAPTADORES DE CONEXIÓN RÁPIDA .

1. Quite el tubo de bebida del depósito.
2. Llene el depósito con agua.
3. Conecte el filtro al depósito.
4. Conecte el tubo para beber con el filtro. Asegúrese de que la flecha del filtro señala ***hacia*** la válvula Bite.
5. Introduzca el sistema de hidratación en la mochila. Asegúrese de que el tubo no se retuerce.
6. Abra la válvula Bite y beba.

⚠ **ADVERTENCIA** Desinfecte el depósito de hidratación y el tubo para beber antes de utilizarlos de nuevo con agua limpia. (Vea "Cómo desinfectar el filtro"). Si no lo desinfecta, podría provocarle enfermedades gastrointestinales.

⚠ **ADVERTENCIA** NO lo deje caer, ni permita que el filtro se congele una vez utilizado. Un filtro dañado no puede evitar la exposición a microorganismos dañinos. Si sospecha que el filtro pudiera estar dañado, realice una comprobación de seguridad (Vea "Comprobación de seguridad"). Si el filtro está dañado, deje de utilizarlo y sustitúyalo.

INSTALACIÓN PARA DEPÓSITOS SIN ADAPTADORES DE CONEXIÓN RÁPIDA:

¡STOP! Antes de cortar el tubo para beber, para la instalación del filtro, compruebe que su diámetro interno es de ¼ pulg. (6,35 mm). Los adaptadores dentados de conexión rápida están diseñados solo para tubos de ¼ de pulg.

- Elija la posición deseada a lo largo del tubo para instalar el filtro. Asegúrese de que el tubo no se doble cuando lo meta en la funda protectora.
- Señale con un rotulador en el tubo el punto más bajo donde colocar el filtro, que será el más cercano al depósito. Corte el tubo por ahí.
- Acople los adaptadores dentados de conexión rápida para filtrar.
- Coloque el filtro con la flecha señalando ***hacia*** la válvula Bite. Conecte los adaptadores dentados en los tubos de bebida para instalar el filtro. Nota: Para insertar con más facilidad las piezas, puede utilizar alcohol isopropílico.

2. CÓMO FILTRAR POR GRAVEDAD

1. Llene el depósito.
2. Cuelgue el depósito.
3. Retire la válvula Bite y deje que el agua llene el recipiente.
4. Cierre la válvula de paso o pellizque la manguera para interrumpir el flujo y vuelva a instalar la válvula Bite.

3. CÓMO LIMPIAR EL FILTRO (RETROLAVADO)

Los retrolavados frecuentes ayudan a prevenir la acumulación de residuos, extendiendo la duración del filtro. MSR recomienda cada 8 litros (1 vez/día de uso).

1. Con el filtro instalado, succione desde la válvula Bite para mover el agua por el filtro, llenando el tubo para beber con agua filtrada.
2. Separe el filtro del depósito.
3. Sople por la válvula Bite, empujando toda el agua a través del filtro.
4. Vuelva a conectar el filtro al depósito.

4. CÓMO DESINFECTAR EL FILTRO Y EL SISTEMA DE HIDRATACIÓN

Para eliminar la acumulación de bacterias o moho, que pudieran reducir el caudal, desinfecte siempre el filtro antes o después de guardarlo durante mucho tiempo o después de un uso prolongado (15 días seguidos o más).

1. Desconecte el filtro del sistema de hidratación.
2. Conecte al depósito el tubo para beber y lave el sistema con agua jabonosa tibia, vaciando agua a través del tubo.
3. Enjuague el sistema con agua limpia para eliminar el jabón.
4. Vuelva a conectar el filtro al sistema. Llene el depósito con 2 litros de agua limpia y añada 2,5 ml (aprox. ½ cucharadita) de lejía doméstica sin colorantes ni perfumes. O puede llenar el tanque con 1 litro de agua limpia y disolver 6 pastillas de purificación Aquatabs®.
5. Agite el depósito enérgicamente.
6. Mantenga la válvula Bite a una altura inferior al depósito y vacíe la mitad de la solución con lejía al fregadero.
7. Deje en reposo la lejía en el filtro durante 30 minutos.
8. Vacíe la solución restante por el filtro.
9. Filtre 1 litros de agua limpia por el sistema.

5. CÓMO GUARDAR EL FILTRO

Antes o después de guardarlo por un período prolongado o después de un uso a largo plazo (15 días seguidos o más), desinfecte el filtro (Vea "Cómo desinfectar el filtro").

⚠ **ADVERTENCIA** Nunca guarde el filtro a temperaturas frías (inferiores a 32 °F/0 °C) después de utilizarlo, la congelación del filtro podría dañar permanentemente las fibras internas.

6. COMPROBACIÓN DE SEGURIDAD

El sistema de filtrado se puede dañar si se cae o si se congela después de utilizarlo. Si ocurriera cualquiera de estas cosas, realice una comprobación de su buen estado. NECESITARÁ UNA CAZUELA PARA REALIZAR LA COMPROBACIÓN.

1. Haga circular ½ litro de agua por el filtro.
2. Levante el depósito a una altura por encima del filtro para purgar las burbujas de aire.
3. Asegúrese de que el tubo para beber en el lado limpio está lleno de agua.
4. Desconecte el adaptador de conexión rápida macho del filtro del depósito.
5. Sumerja la conexión rápida macho en la cazuela llena de agua.
6. Sople por la válvula Bite, empujando todo el agua hacia atrás a través del filtro.
7. Deje que las primeras burbujas limpien el filtro.
8. Sople de nuevo por la válvula Bite. Si es imposible soplar a través del filtro, utilizarlo será seguro. **Si es posible soplar por el filtro y aparece una corriente continua de microburbujas, NO ES SEGURO usar el filtro. Si el filtro está dañado, deje de utilizarlo y cámbielo.**

Aquatabs® es una marca comercial de Medentech Limited, registrada en Estados Unidos y posiblemente registrada en otros países.

Puede consultar los detalles de la garantía limitada en msrgear.com/warranty.